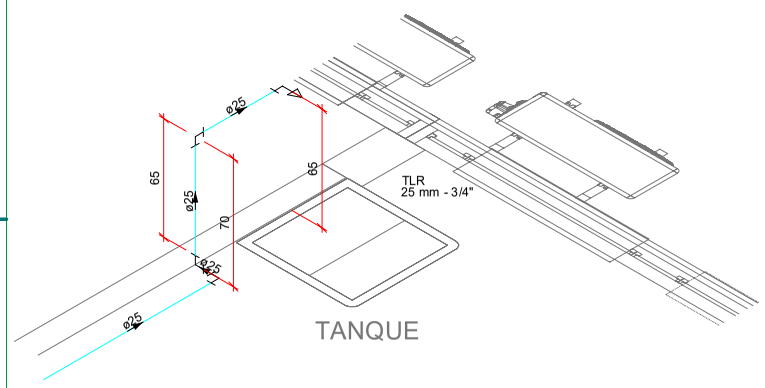

Detalhe H1

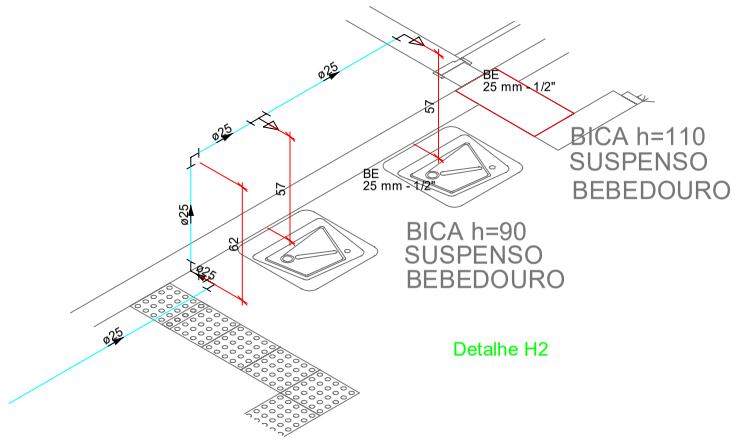

Detalhe H2

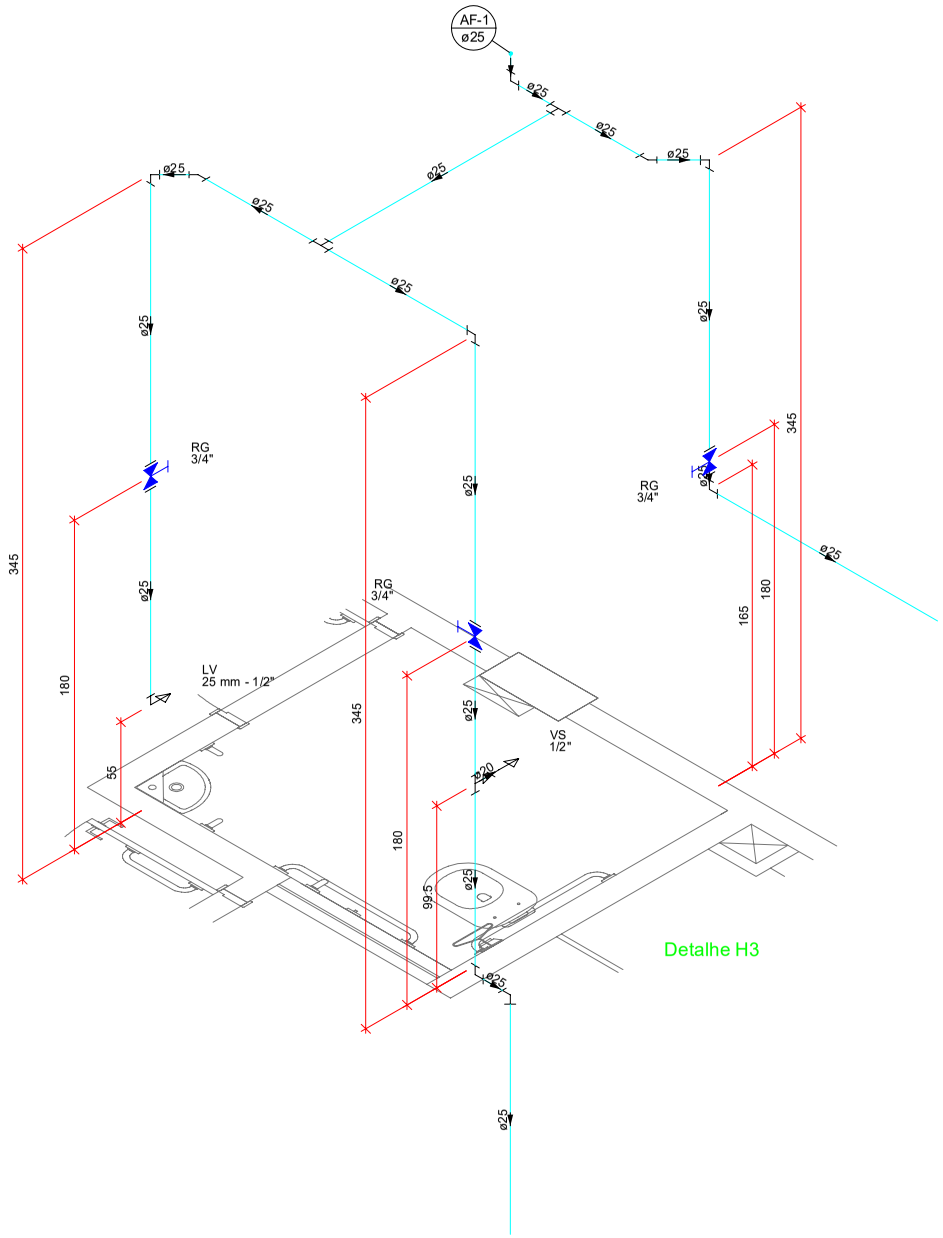

Detalhe H3

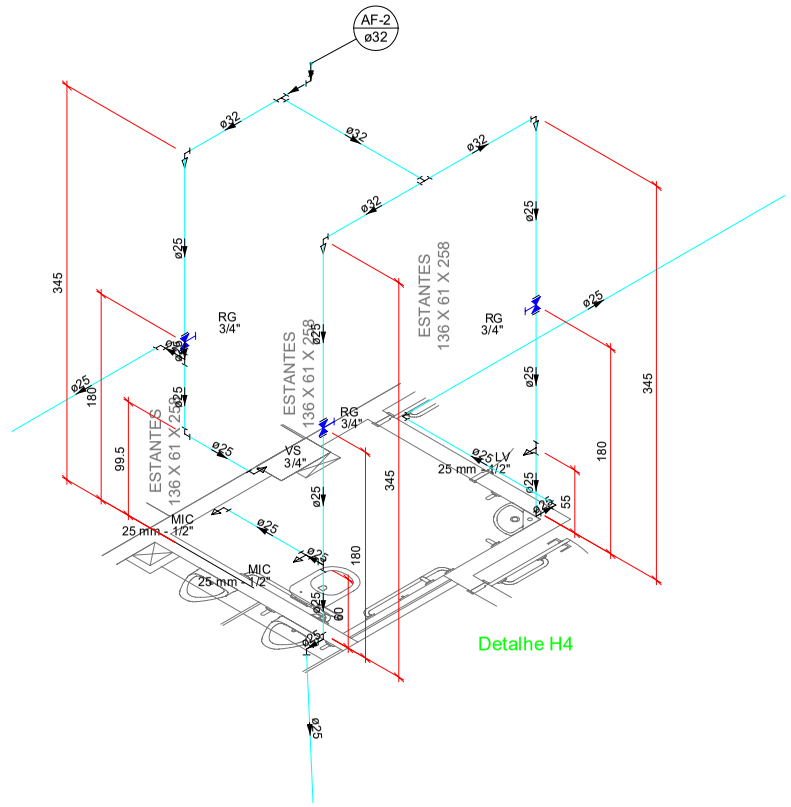

Detalhe H4

ENG. CIV. RODRIGO EMMER
CREA/SC 109826-8
RESPONSÁVEL SEO-UFFS

ENG. SANIT. ADEMIR TANCINI
CREA/SC 113590-2
RESPONSÁVEL TÉCNICO

UFFS
UNIVERSIDADE FEDERAL DA FRONTEIRA SUL
Secretaria Especial de Obras-SEO

Avenida Fernando Machado, nº 108 E - Bloco 2 Sala 2.205
Centro, Chapecó, SC - Contatos: (049) 2049-2100 / 2049-2119 - Site Oficial: www.uffs.edu.br

SECRETARIA ESPECIAL DE OBRAS:

SECRETÁRIO DE OBRAS:	*ENG. CIV. RODRIGO EMMER* *CREA/SC 109826-8*
DIRETOR DE PROJETOS:	*ENG. CIV. FÁBIO CORREA GASPARETTO* *CREA/SC 067205-5*
FISCALIZAÇÃO DE OBRAS:	
CHAPECÓ/SC:	*ENG. CIV. FÁBIO ALEX ZENARO* *CREA/SC 103121-3* *ENG. ELETRIC. MATHEUS TODESCATT* *CREA/SC 111551-1*
CERRO LARGO/RS:	*ENG. CIV. PAULO ROBERTO HENDGES* *CREA/RS 10702-2* *ENG. CIV. CANISIO ROQUE SCHMIDT* *CREA/RS 43769*
ERECHIM/RS:	*ENG. CIV. JULIANA ANA CHIARELLO* *CREA/RS 127986*
LARANJEIRAS DO SUL/PR:	*ENG. CIV. FÁBIO ONETTA* *CREA/PR 84187-D*
REALEZA/PR:	*ENG. CIV. FABRÍCIO BALESTRIN* *CREA/PR 127466*

DIRETORIA DE PROJETOS - SEO:

ARQ. URB. ADRIANA FREITAG MIGOTT	*CAU/BR*	*A41125-6*
ARQ. URB. WELLINGTON TISCHER	*CAU/BR*	*A59629-9*
ENG. ELETRIC. SILVIO ANTONIO TESTON	*CREA/SC*	*094939-8*
ENG. ELETRIC. VICTOR LACERDA DA SILVA	*CREA/SC*	*143788-6*
ENG. SANIT. ADEMIR TANCINI	*CREA/SC*	*113590-2*
ENG. MEC. DANIEL ESPIG	*CREA/SC*	*114137-1*
TEC. MEC. GIOVANI FÁVERO	*CREA/SC*	*093527-0*
TEC. ELETROTEC. DIEGO GINGATTO	*CREA/SC*	*119381-4*
A.T.I. LEANDRO PEREIRA		

LOCAL:
CAMPUS CHAPECÓ - SC

OBRA:
EDIFÍCIO PATRIMÔNIO E ALMOXARIFADO

PROJETO:
HIDROSSANITÁRIO

CONTEÚDO:
ISOMÉTRICO TÉRREO
INSTALAÇÕES HIDRÁULICAS

ENDEREÇO:
RODOVIA SC 484 - KM 02 - FRONTEIRA SUL

DESENHADO POR:
ADEMIR

NOME DO ARQUIVO:
UFFS-GALPAO+ALMOXARIFADO-PE_HIDRO.DWG

FASE:
EXECUTIVO

REVISÃO Nº: R01

DATA: 30/08/2019

ESCALA: S/E

TAMANHO FOLHA: A3

Nº PRANCHA:
HID 05/08