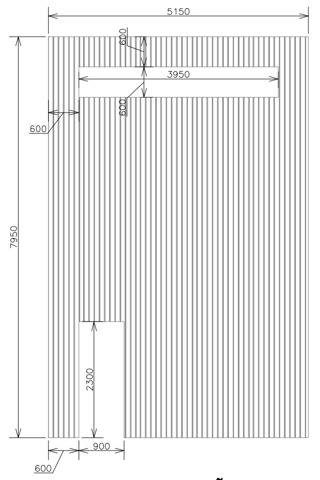

VISTA 06 - MODULAÇÃO DA ESTRUTURA P/ FIXAÇÃO CHAPA FRISADA
ORIENTAÇÃO DE CORTE E MONTAGEM DA CHAPA FRISADA
ESCALA 1:150

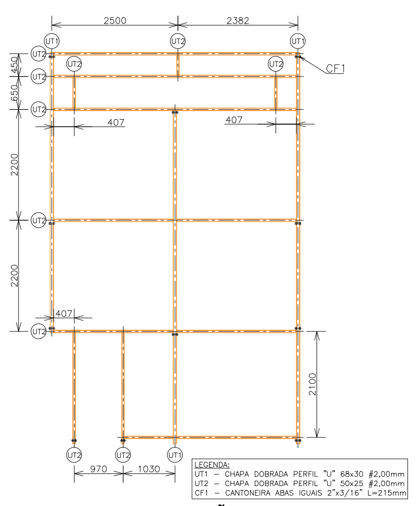

VISTA 06 - MODULAÇÃO DA ESTRUTURA P/ FIXAÇÃO CHAPA FRISADA
ORIENTAÇÃO DE CORTE E MONTAGEM DOS PERFIS "U"
ESCALA 1:150

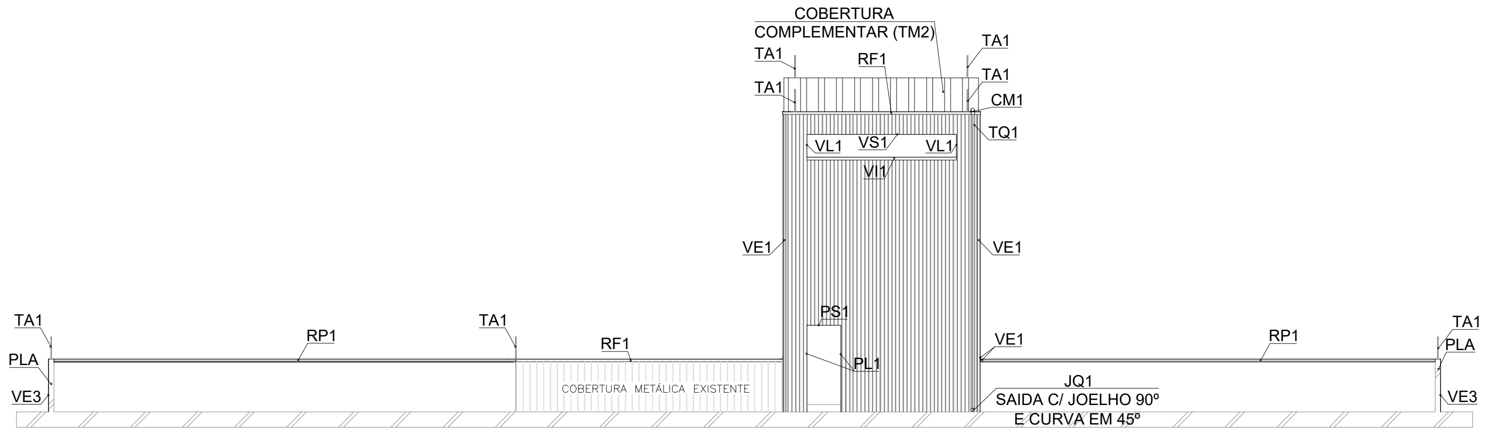

VISTA 06 - CHAPA FRISADA
CORTE AA
ESCALA 1:200

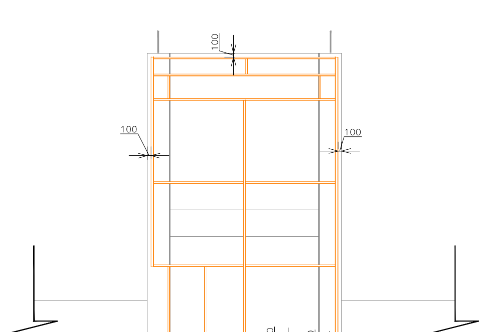

VISTA 06 - ESTRUTURA P/ FIXAÇÃO DA CHAPA FRISADA
CORTE AA
ESCALA 1:200

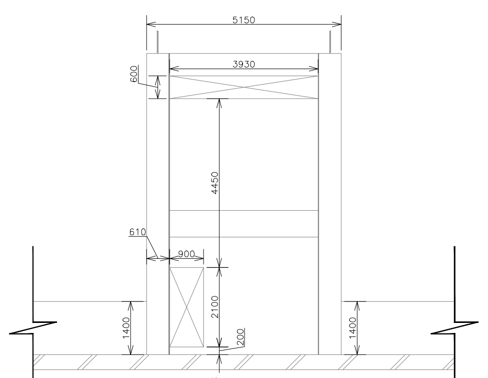

VISTA 06 - SITUAÇÃO ATUAL DA FACHADA
CORTE AA
ESCALA 1:200

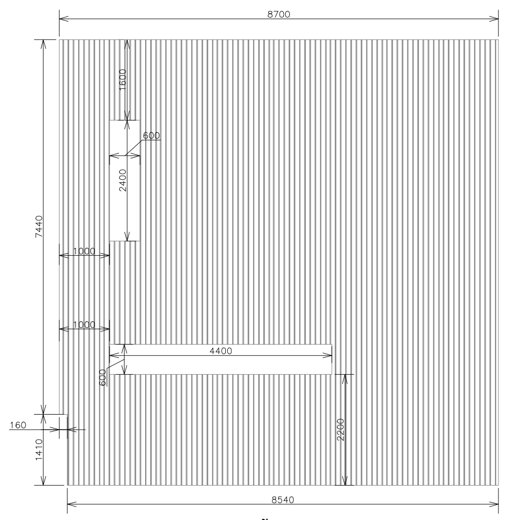

VISTA 07 - MODULAÇÃO CHAPA FRISADA
ORIENTAÇÃO DE CORTE E MONTAGEM DA CHAPA FRISADA
ESCALA 1:150

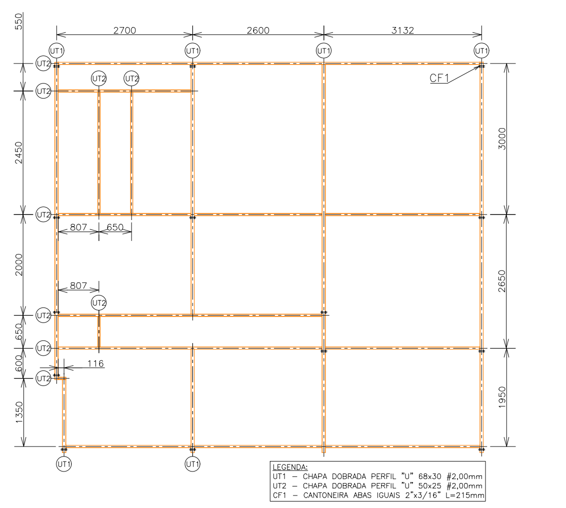

VISTA 07 - MODULAÇÃO DA ESTRUTURA P/ FIXAÇÃO CHAPA FRISADA
ORIENTAÇÃO DE CORTE E MONTAGEM DOS PERFIS "U"
ESCALA 1:150

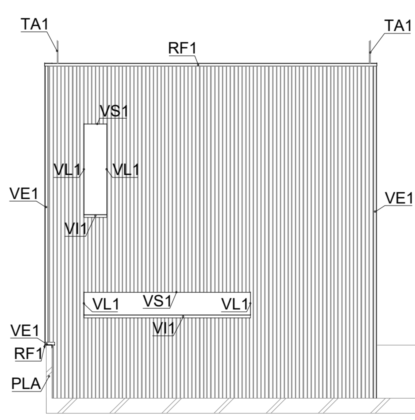

VISTA 07 - CHAPA FRISADA
CORTE DD
ESCALA 1:200

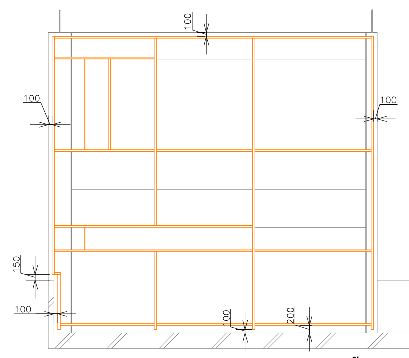

VISTA 07 - ESTRUTURA P/ FIXAÇÃO DA CHAPA FRISADA
CORTE DD
ESCALA 1:200

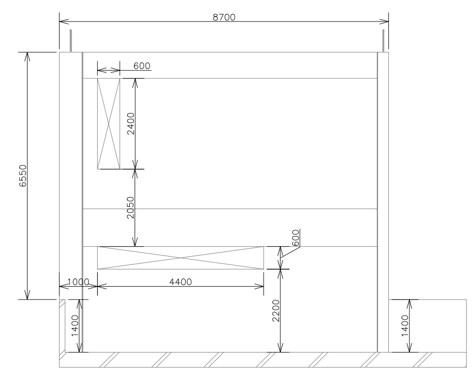

VISTA 07 - SITUAÇÃO ATUAL DA FACHADA
CORTE DD
ESCALA 1:200

LEGENDA:
JS1: CHAPA SUPERIOR DOBRADA P/ VEDAÇÃO INTERNA ENTRE A CHAPA FRISADA E A JANELA.
JL1: CHAPA LATERAL DOBRADA P/ VEDAÇÃO INTERNA ENTRE A CHAPA FRISADA E A JANELA.
JI1: CHAPA INFERIOR DOBRADA (PINGADEIRA) P/ VEDAÇÃO ENTRE A CHAPA FRISADA E A JANELA.

PS1: CHAPA SUPERIOR DOBRADA P/ VEDAÇÃO INTERNA ENTRE A CHAPA FRISADA E A PORTA.
PL1: CHAPA LATERAL DOBRADA P/ VEDAÇÃO INTERNA ENTRE A CHAPA FRISADA E A PORTA.

VS1: CHAPA SUPERIOR DOBRADA P/ VEDAÇÃO INTERNA ENTRE A CHAPA FRISADA E A VENEZIANA.
VL1: CHAPA LATERAL DOBRADA P/ VEDAÇÃO INTERNA ENTRE A CHAPA FRISADA E A VENEZIANA.
VI1: CHAPA INFERIOR DOBRADA (PINGADEIRA) P/ VEDAÇÃO ENTRE A CHAPA FRISADA E A VENEZIANA.

VE1: VEDAÇÃO EXTREMIDADE CHAPA–CHAPA EM CHAPA DOBRADA EM "L".
VE2: VEDAÇÃO EXTREMIDADE CHAPA–JANELA EM CHAPA DOBRADA EM "L".
VE3: VEDAÇÃO EXTREMIDADE PAREDE–CHAPA EM CHAPA DOBRADA EM "L".

RF1: RUFO EXTERNO EM "U".
RP1: REVESTIMENTO EXTERNO PLATIBANDA EM CHAPA DOBRADA.

PLA: PLATIBANDA EXISTENTE EM ALVENARIA.
TA1: TERMINAL AÉREO EXISTENTE (SPDA).

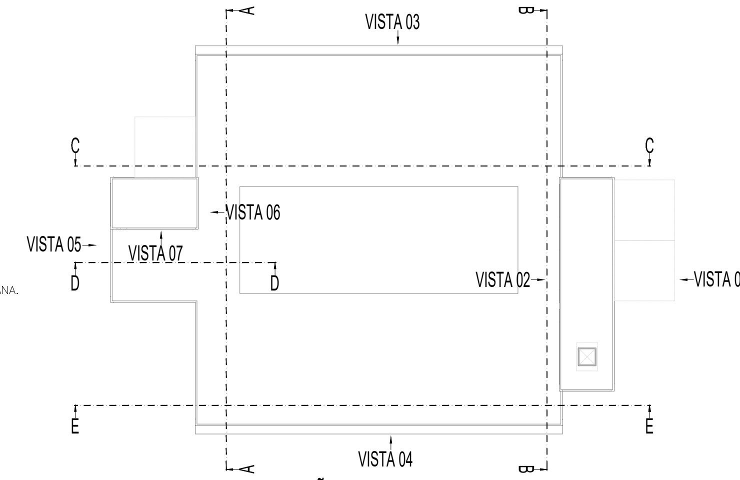

DETALHE 02 - LOCALIZAÇÃO DE VISTAS
ESCALA 1:750

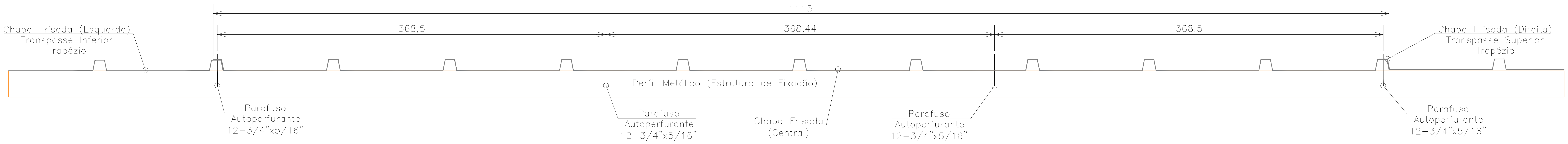

NOTA: O tipo de parafuso, a sobreposição e fixação da chapa frisada na estrutura metálica deverá atender a orientação técnica disponibilizada pelo fabricante fornecedor da chapa.

FIXAÇÃO E SOBREPOSIÇÃO DE CHAPA FRISADA
ESCALA 1:30

VEDAÇÃO:
Para evitar vazamentos em postos de fixação da chapa deve ser observado a orientação apresentada na imagem abaixo.

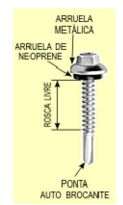

Parafusos auto Perfurantes			
Especificações		Cabeça	Utilizado
Bitola	Comprimento		
10	1	5/16	Telha Ondulada Telha x Terça Metálica
12	3/4	5/16	Telha Trapezoidal Telha x Terça Metálica
1/4	7/8	5/16	Telha x Telha (Costura)

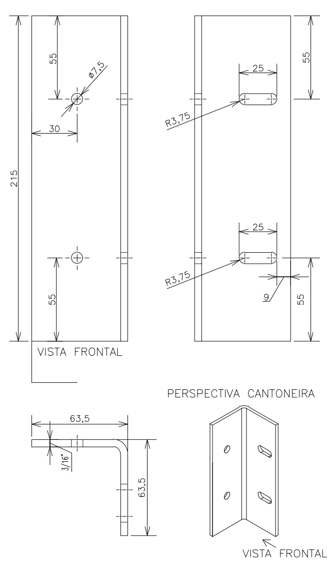

DETALHE 01 - CANTONEIRA
FIXAÇÃO ESTRUTURA METÁLICA x BLOCO A
ESCALA 1:5

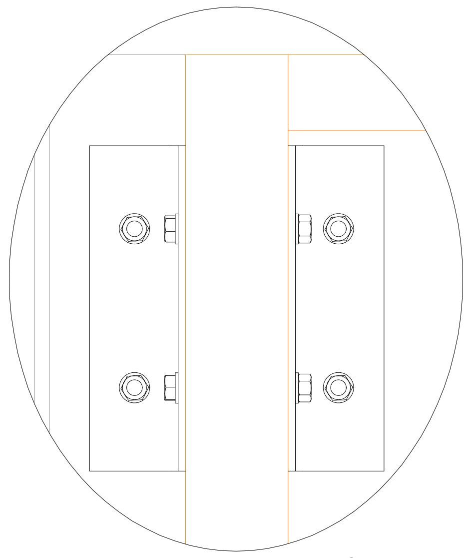

DETALHE 02 - ESTRUTURA METÁLICA
VISTA FRONTAL DO SISTEMA DE FIXAÇÃO DA ESTRUTURA
ESCALA 1:5

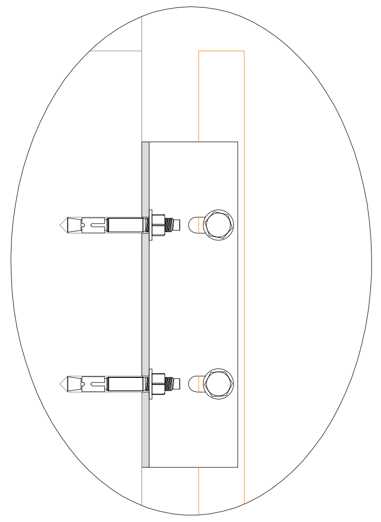

DETALHE 03 - ESTRUTURA METÁLICA
VISTA LATERAL SISTEMA DE FIXAÇÃO DA ESTRUTURA
ESCALA 1:5

RECOMENDAÇÕES:
A distância mínima de instalação entre dois chumbadores deve ser de 3 vezes a profundidade de embutimento e a distância entre um chumbador instalado e a borda do concreto deve ser de 1,5 vezes a profundidade de embutimento, para que não haja intersecção entre os cones ou entre um cone e a borda, conforme mostra a figura:

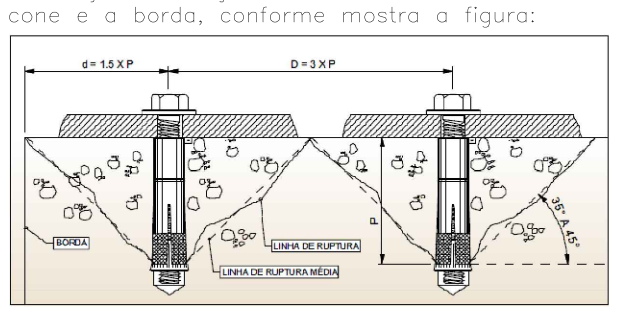

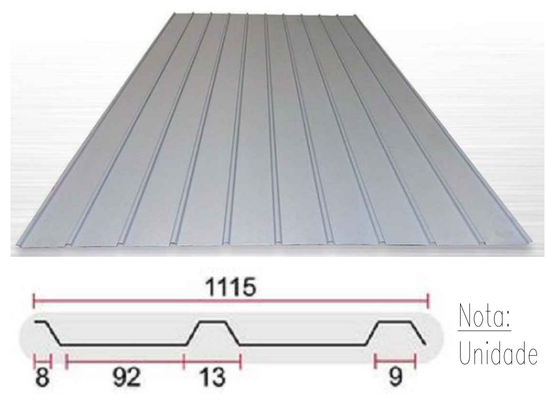

Nota:
Unidade milímetros

PERFIL CHAPA FRISADA EM "U"
Dimensões da Chapa: 1,115m x 3,00m

Quantitativos Estrutura e Chapa - Vista 06

Descrição	Quantidade	Unidade	Conversão	Total	Unidade
UT1-Perfil Estrutural "U" Simples 68x30 esp. 2,00mm Galvanizado	19.90	mL	1,88 kg/mL	37.41	kg
UT2-Perfil Estrutural "U" Simples 50x25 esp. 2,00mm Galvanizado	33.28	mL	1,38 kg/mL	45.93	kg
Cantoneira Abas Iguais 2"x3/16" L=215mm Galvanizado	22.00	pçs	3,66 kg/mL	17.31	kg
Chapa Frisada "U" esp. 0,50mm Galvanizado c/ Pintura	36.80	m²	4,04 kg/m²	148.67	kg
			TOTAL	249.32	kg

Quantitativos Vedações - Vista 06

Descrição	Quantidade	Unidade	Área	Conversão	Total	Unidade
PS1-Chapa dobrada "L" 30x180 esp. 0,50mm Galvanizado (GSG 26)	0.90	mL	0.19	4,00 kg/m²	0.76	kg
PL1-Chapa dobrada "L" 30x180 esp. 0,50mm Galvanizado (GSG 26)	4.60	mL	0.97	4,00 kg/m²	3.86	kg
VS1-Chapa dobrada "L" 30x180 esp. 0,50mm Galvanizado (GSG 26)	3.95	mL	0.83	4,00 kg/m²	3.32	kg
VL1-Chapa dobrada "L" 30x180 esp. 0,50mm Galvanizado (GSG 26)	1.20	mL	0.25	4,00 kg/m²	1.01	kg
VI1-Chapa dobrada "L" 75x195 esp. 0,50mm Galvanizado (GSG 26)	3.95	mL	1.07	4,00 kg/m²	4.27	kg
VE1-Chapa dobrada "L" 70x70 esp. 0,50mm Galvanizado (GSG 26)	15.90	mL	2.23	4,00 kg/m²	8.90	kg
RF1-Chapa dobrada "U" 70x195x70 esp. 0,50mm Galvanizado (GSG 26)	5.15	mL	1.73	4,00 kg/m²	6.90	kg
TQ1-Tubo PVC Pluvial Ø100mm	7.85	mL	-	-	-	-
JQ1-Joelho 90º PVC Ø100mm	1.00	pç	-	-	-	-
JQ1-Joelho 45º PVC Ø100mm	1.00	pç	-	-	-	-
		TOTAL	7.25	m²	29.02	kg

Quantitativos Estrutura e Chapa - Vista 07

Descrição	Quantidade	Unidade	Conversão	Total	Unidade
UT1-Perfil Estrutural "U" Simples 68x30 esp. 2,00mm Galvanizado	30.20	mL	1,88 kg/mL	56.78	kg
UT2-Perfil Estrutural "U" Simples 50x25 esp. 2,00mm Galvanizado	46.35	mL	1,38 kg/mL	63.96	kg
Cantoneira Abas Iguais 2"x3/16" L=215mm Galvanizado	28.00	pçs	3,66 kg/mL	22.03	kg
Chapa Frisada "U" esp. 0,50mm Galvanizado c/ Pintura	72.69	m²	4,04 kg/m²	293.67	kg
			TOTAL	436.44	kg

Quantitativos Vedações - Vista 07

Descrição	Quantidade	Unidade	Área	Conversão	Total	Unidade
VS1-Chapa dobrada "L" 30x180 esp. 0,50mm Galvanizado (GSG 26)	5.00	mL	1.05	4,00 kg/m²	4.20	kg
VL1-Chapa dobrada "L" 30x180 esp. 0,50mm Galvanizado (GSG 26)	6.00	mL	1.26	4,00 kg/m²	5.04	kg
VI1-Chapa dobrada "L" 75x195 esp. 0,50mm Galvanizado (GSG 26)	5.00	mL	1.35	4,00 kg/m²	5.40	kg
VE1-Chapa dobrada "L" 70x70 esp. 0,50mm Galvanizado (GSG 26)	14.65	mL	2.05	4,00 kg/m²	8.20	kg
RF1-Chapa dobrada "U" 70x195x70 esp. 0,50mm Galvanizado (GSG 26)	8.70	mL	2.91	4,00 kg/m²	11.66	kg
		TOTAL	8.63	m²	34.50	kg

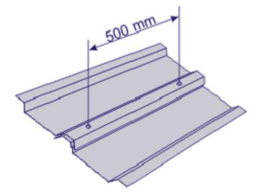

FIXAÇÃO LONGITUDINAL:
A vedação é assegurada pelo emprego de arruela.
Para todos os tipos de fechamentos recomenda-se uma fixação longitudinal para costura de no máximo 500mm, conforme ilustração ao lado.
Deverá ser utilizado 4 parafusos por telha, por perfil.

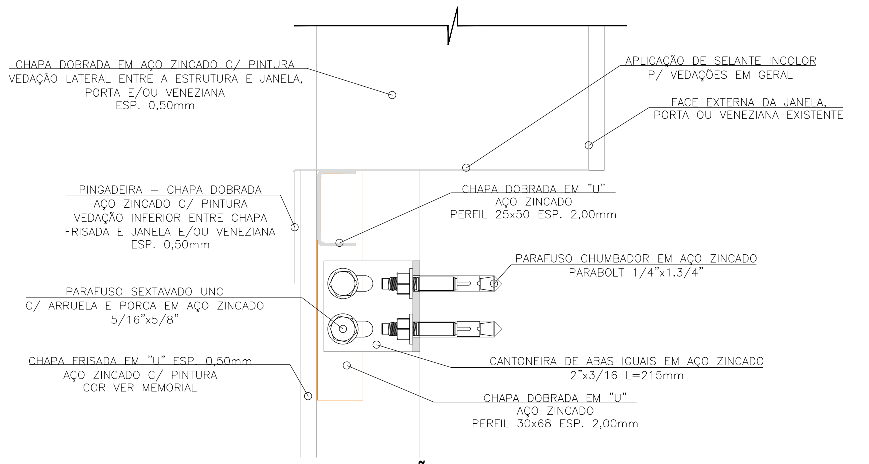

DETALHE INFERIOR - CHAPAS E FIXAÇÃO DA ESTRUTURA
VISTA GENÉRICA EM CORTE DO SISTEMA DE FIXAÇÃO E DE VEDAÇÃO ENTRE CHAPA FRISADA E ABERTURA EXISTENTES DE JANELAS OU VENEZIANAS.
ESCALA 1:5

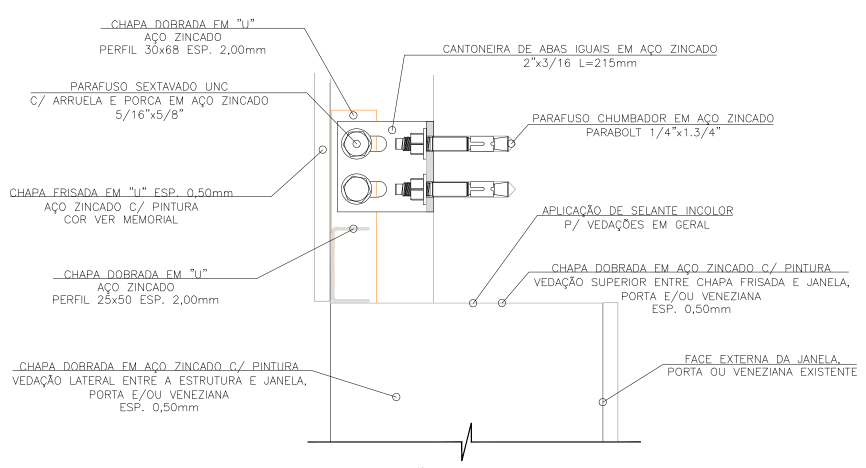

DETALHE SUPERIOR - CHAPAS E FIXAÇÃO DA ESTRUTURA
VISTA GENÉRICA EM CORTE DO SISTEMA DE FIXAÇÃO E DE VEDAÇÃO ENTRE CHAPA FRISADA E ABERTURA EXISTENTES DE JANELAS, VENEZIANAS E/ OU PORTAS.
ESCALA 1:5

MÉTODO DE APLICAÇÃO:

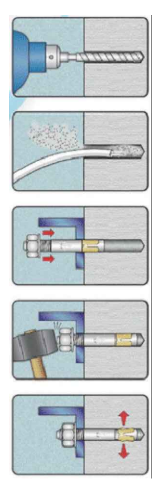

1-FAÇA UM FURO COM BROCA DE Ø IGUAL AO Ø EXTERNO DO CHUMBADOR.

2-LIMPE O FURO.

3-INTRODUZA O CHUMBADOR COM AUXÍLIO DE UM MARTELO OU MARRETA, DEIXANDO FIOS DE ROSCA SUFICIENTES PARA A COLOCAÇÃO DA ARRUELA E DA PORCA.

4-ROSQUEIE A PORCA DANDO INÍCIO À EXPANSÃO DA PRESILHA.
OBS.: AO ENCONTRAR RESISTÊNCIA, SUA FIXAÇÃO ESTARÁ CONCLUÍDA.

NOTA: TODAS AS MEDIDAS DEVEM SER VERIFICADAS "IN LOCO"
INFORMAÇÕES COMPLEMENTARES A ESTE PROJETO ESTÃO DISPONÍVEIS NO MEMORIAL.

UFFS
UNIVERSIDADE FEDERAL DA FRONTEIRA SUL
Secretaria Especial de Obras-SEO
Avenida Fernando Machado, nº 108 E - Bloco 2 Sala 2.2.05
Centro, Chapecó, SC - Contatos: (0xx49) 2049-3113 / 2049-3118 Site Oficial: www.uffs.edu.br

EQUIPE TÉCNICA SECRETARIA ESPECIAL DE OBRAS:
SECRETÁRIO DE OBRAS: ENG. CIV. RODRIGO EMMER CREA/SC 109826-8
DIRETOR DE PROJETOS: ARQ. URB. WELLINGTON TISCHER CAU/BR A59629-9109826-8
DIRETORIA DE OBRAS - SEO:
CHAPECÓ/SC: ENG. CIV. FÁBIO ALEX ZENARO CREA/SC 103121-3; ENG. ELETRIC. MATHEUS TODESCATT CREA/SC 111551-1
CERRO LARGO/RS: ENG. CIV. PAULO ROBERTO HENDGES CREA/RS 107012; ENG. CIV. CANISIO ROQUE SCHMIDT CREA/RS 43769
ERECHIM/RS: ENG. CIV. JULIANA ANA CHIARELLO CREA/RS 127986
LARANJEIRAS DO SUL/PR: ENG. CIV. FÁBIO ONETTA CREA/PR 84187/D
REALEZA/PR: ENG. CIV. FABRICIO BALESTRIN CREA/PR 127466
DIRETORIA DE PROJETOS - SEO:
ARQ. URB. ADRIANA FREITAG MIGOTT CAU/BR A41125-6
ENG. CIV. FÁBIO CORREA GASPARETTO CREA/SC 067202-5
ENG. ELETRIC. SILVIO ANTÔNIO TESTON CREA/SC 094939-8
ENG. ELETRIC. VICTOR LACERDA DA SILVA CREA/SC 143788-6
ENG. SANIT. ADEMIR TANCINI CREA/SC 113590-2
ENG. MEC. DANIEL ESPIG CREA/SC 114137-1
TEC. MEC. GIOVANI FÁVERO CREA/SC 093527-0
TEC. ELETROTEC. DIEGO GNOATTO CREA/SC 119381-4
TEC. ADM. RAFAEL GRIEBELER
TEC. ADM. SCHEYLA MARIA CARDINAL
A.T.I. LEANDRO PEREIRA

ENG. CIV. RODRIGO EMMER
CREA/SC 109826-8
RESPONSÁVEL SEO-UFFS

ARQ. URB. WELLINGTON TISCHER
CAU/BR A59629-9
RESPONSÁVEL TÉCNICO

LOCAL: CERRO LARGO - RS	FASE: PROJETO BÁSICO	ESCALA: INDICADA
OBRA: REVESTIMENTO DE FACHADAS DO BLOCO A	REVISÃO Nº: R01	TAMANHO FOLHA: A2
PROJETO: ARQUITETÔNICO	DATA: 04/09/2017	Nº PRANCHA: ESTM 05/09
CONTEÚDO: FACHADA BLOCO A DETALHES VISTAS 06, 07 E VEDAÇÃO PORTAS E JANELAS	DESENHADO POR: GIOVANI FÁVERO	
ENDEREÇO: RUA JACOB REINALDO HAUPENTHAL, Nº1580	NOME DO ARQUIVO: BLOCO+A_UFFS_CL_REF_REV+MET+FACH.DWG	