4.2 CABINE DE GERAÇÃO

Esc.: 1 : 50

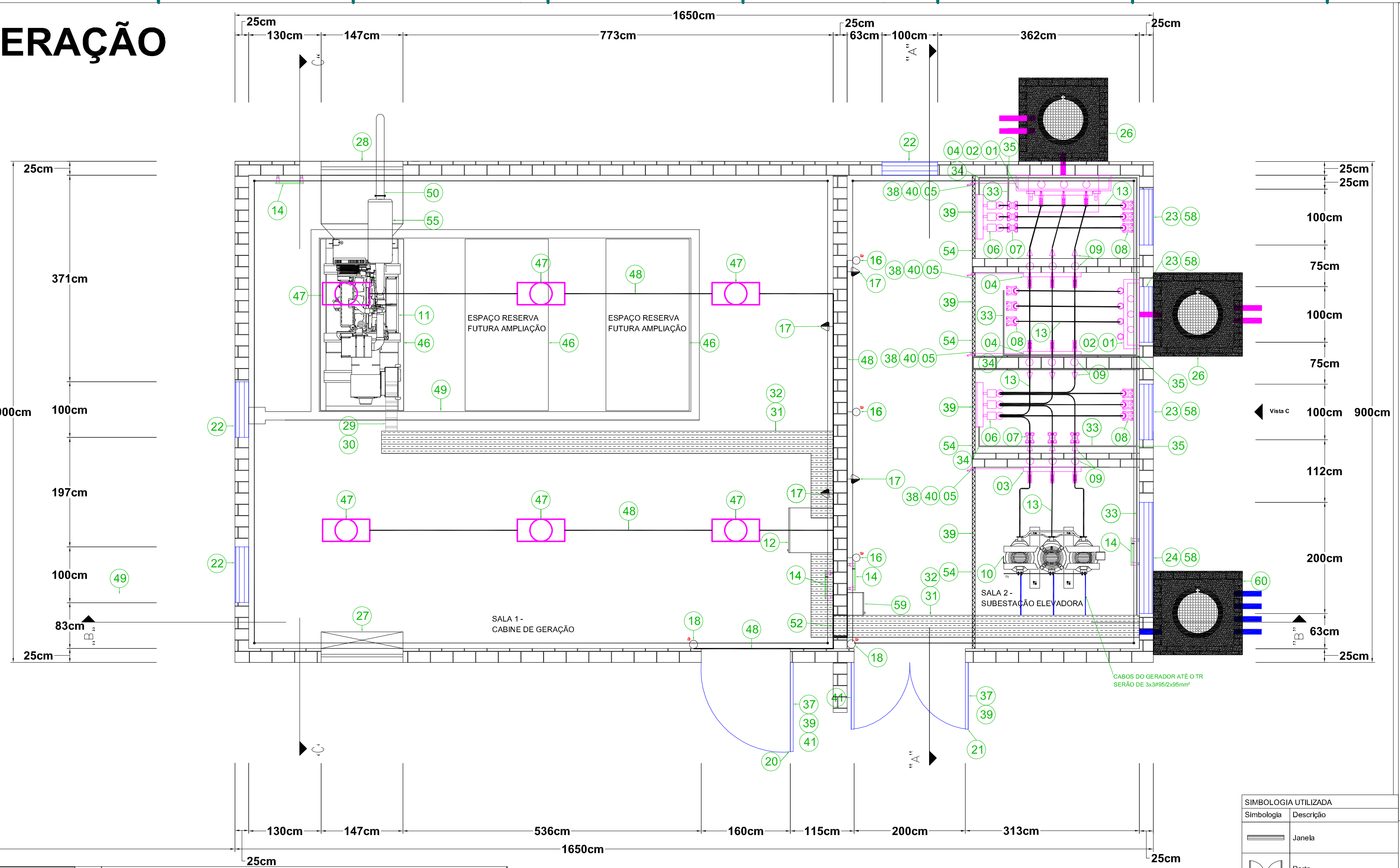

NOTAS SUBESTAÇÃO:

1. As janelas e a porta devem ser metálicas com venezianas fixas.
2. Os tapetes de borracha devem ter 50cm x 50cm e serem isolados para 15 kV.
3. A chave seccionadora deve permitir, quando de sua abertura, uma excursão mínima de 18cm para 13,8 kV entre a parte móvel e o borne energizado.
4. O terminal reserva deve ficar do lado oposto ao da entrada de energia.
5. A laje do piso deve ter uma espessura mínima de 10 cm quando em contato com o solo e 15 cm quando empavimento superior.
6. As portas e janelas devem ser confeccionadas em chapa metálica nº 14 USG (1,98 mm).
7. Os punhos de acionamento das seccionadoras devem ficar a 120 cm de altura do piso e diretamente aterrados.
8. O microinterruptor deve ser instalado junto ao punho de acionamento da chave seccionadora.
9. As conexões dentro do compartimento de medição devem ser feitas através de terminais contráteis com conectores de compressão, bimetálicos, com dupla compressão.
10. Todos os aterramentos devem ser equalizados entre si na menor distância possível.
11. Todas as conexões envolvendo o cabo de aterramento devem ser feitas com solda exotérmica.
12. As hastes de aterramento devem ser do tipo cooperweld de 5/8" x 2,4m devem ficar separadas por no mínimo 3m uma da outra o cabo de interligação entre as hastes deve ser conforme projeto.
13. Todos os equipamentos metálicos sujeitos a condução de corrente elétrica deverão ser aterrados no ponto mais próximo possível.
14. Peso de cada conjunto do grupo de geradores 3,926 Kg.

NOTAS GERADOR

1. O Layout de sala foi projetado para 3 grupos geradores, potência de 500 KVA, Vn380 V - 85dB.
2. Capacidade do tanque de combustível na base do gerador: 500 litros.
3. Prever 20 mm de folga nas aberturas dos atenuadores de ruído e porta acústica.
4. Tubulação de escape fixada no teto.
5. Conexões com o grupo gerador devem ser flexíveis para absorver as vibrações.
6. Para ser realizada a entrega técnica, todos os itens da instalação devem estar em acordo com este projeto. Os terminais dos cabos de força deverão estar devidamente prensados e o gerador abastecido.

Nº	DESCRIÇÃO
1	MUFLA PARA CABO ATÉ #95 mm2, CLASSE 15 KV - DIMENSIONADO 35mm²
2	SUPORTE PARA MUFLA CONFORME PADÃO RGE
3	CHAVE SECCIONADORA, CLASSE 15 KV, TRIPOLAR, USO INTERNO, COM ELO FUSIVEL HH
4	CHAVE SECCIONADORA, CLASSE 15 KV, TRIPOLAR, USO INTERNO
5	MANOPLA PARA ACIONAMENTO DA CHAVE SECCIONADORA
6	DIJUNTOR VÁCUO 630A, CLASSE 15 KV, CORRENTE DE CURTO 16 KA, NÍVEL BÁSICO DE IMPULSO 95KV - PROTEÇÃO
7	TC's 200/5 CLASSE 15KV, CLASSE EXATIDÃO 10B100
8	TP's CLASSE 15 KV, VIF 15, PTH=600 VA, 60Hz, 0,3P75, 13,8 KV/115 V
9	ISOLADOR DE PEDESTAL, CLASSE 15 KV
10	TRASFORMADOR A SECO, CLASSE 15 KVA, PÔTENCIA 500KVA
11	GRUPO DE GERADOR, POTÊNCIA APARENTE DE 500 KVA, 60Hz, Vn: 380 V
12	PAINEL DE PARALELISMO E TRANSFERENCIAS AUTOMATICA DE CARGA - 80cmx200cmx80cm (LxAxC)
13	VERGALHÃO DE COBRE Ø3/8
14	BEP (ISOLADOR,SUPORTE DE FIXAÇÃO E BARRAMENTO)
15	LUMINARIA DE EMERGENCIA
16	LUMINARIA SIMPLES
17	TOMADA MÉDIA DE SERVIÇO
18	INTERRUPTOR SIMPLES
19	CAIXA DE PASSAGEM TIPO CONDULETE (LR) (SINCRONISMO)
20	PORTA EM CHAPA ALUMINIO ATENUADA, 160x210 cm
21	PORTA EM ALUMINIO TIPO VENEZIANA, (2x)100x260 cm
22	JANELA PARA ILUMINAÇÃO NATURAL, 130x100 cm, ENVIDRAÇADA ARAMADA
23	JANELA PARA VENTILAÇÃO NATURAL, 100x50 cm TIPO VENEZIANA
24	JANELA PARA VENTILAÇÃO NATURAL,200x50 cm TIPO VENEZIANA
25	CAIXA DE PASSAGEM TIPO CONDULETE (E) (SINCRONISMO)
26	CT-1 CAIXA DE PASSAGEM MODELO R3 MEDIA TENSÃO 130cm x 120cm x 120cm
27	ESPAÇO PARA ATENUADORES ACUSTICOS - ENTRADA DE AR DE ARREFECIMENTO
28	ESPAÇO PARA ATENUADORES ACUSTICOS - SAIDA DO AR DE ARREFECIMENTO
29	LEITO DE CABOS 40cmx7,5cm
30	LEITO 40cmx7,5cm TIPO DI-BL002 -CURVA VERTICAL DE 90º
31	ABERTURA NO PISO 40cm x 40cm PARA GRELHA 40cm x 80cm x 5cm
32	GRELHA DE 40cm x 80cm x 5cm
33	ELETRODUDO RIGIDO (SINCRONISMO)
34	CAIXA DE PASSAGEM TIPO CONDULETE (LL) (SINCRONISMO)
35	CAIXA DE PASSAGEM TIPO CONDULETE (T) (SINCRONISMO)
36	ELETRODUTO ENBUTIDO EM PISO ACABADO 2x4" PEAD
37	PLACA DE ADVERTENCIA COM OS DIZERES: "PERIGO - EM CASO DE INCÊNDIO NÃO UTILIZAR AGUA"
38	TAPETE DE BORRACHA - 50cmx50cm ISOLAÇÃO CLASSE 15 KV
39	PLACA DE ADVERTENCIA COM OS DIZERES: "PERIGO - MEDIA TENSÃO"
40	PLACA DE ADVERTENCIA COM OS DIZERES: "PERIGO - ESTA CHAVE NÃO PODE SER MANOBRADA SOB-CARGA"
41	PLACA DE ADVERTENCIA COM OS DIZERES: "PERIGO - RISCO DE CHOQUE ELETRICO GERAÇÃO PROPRIA"
42	MALHA DE ATERRAMENTO CABO DE COBRE NÚ # 50 mm²
43	ANEL DE ATERRAMENTO CABO DE COBRE NÚ # 35 mm²
44	CAIXA DE INSPEÇÃO 250x250x250 mm COM TAMPA
45	SOLDA EXOTÉRMICA
46	BLOCO DE INERCIA (DETALHAMENTO PROJETO CIVIL)
47	LUMINARIA 2x32w
48	ELETRODUTO DE 1"
49	CANALETA NO PISO DE 15cmx20cm PARA LINHAS DE COMBUSTIVEL
50	ESCAPAMENTO
51	ABERTURA NA PAREDE PARA PASSAGEM DO ESCAPAMENTO
52	ABERTURA NA PAREDE PARA PASSAGEM DOS CABOS E GRELHA
53	TERMINAL DE CONEXÃO CABO x CHAPA
54	GRADE DE PROTEÇÃO, FORMADA EM CANTONEIRA, COM TELA MALHA 20, PADRÃO CONCESSIONARIA
55	SILENCIOSO
56	DUTO PARA DIRECIONAMENTO DO AR DE ARREFECIMENTO
57	HASTE DE ATERRAMENTO Ø5/8"2x2,4m
58	GRADE DE POTEÇÃO EXTERNA
59	CD-GER
60	CT-1 CAIXA DE PASSAGEM MODELO R3 BAIXA TENSÃO 130cm x 120cm x 120cm

a) Aberturas

Esc.:S/ Escala

1. Portas e/ou janelas no compartimento de média tensão.
2. Portas e/ou janelas na área de circulação

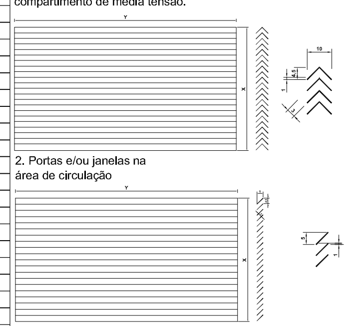

b) Chaves Seccionadoras

Esc.: S/ Escala

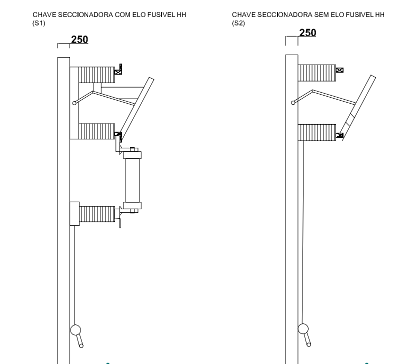

c) Atenuadores Sonoros 85dB

Esc.: S/Escala

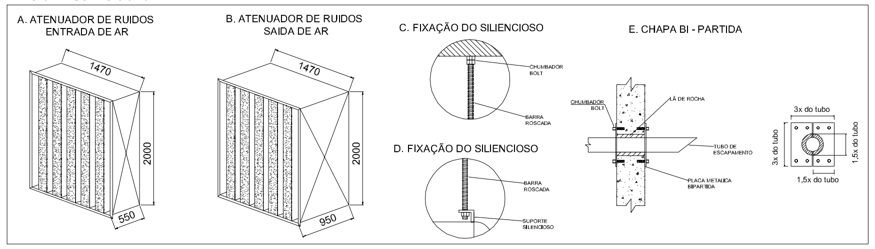

d) Corte CC

Esc.: 1 :50

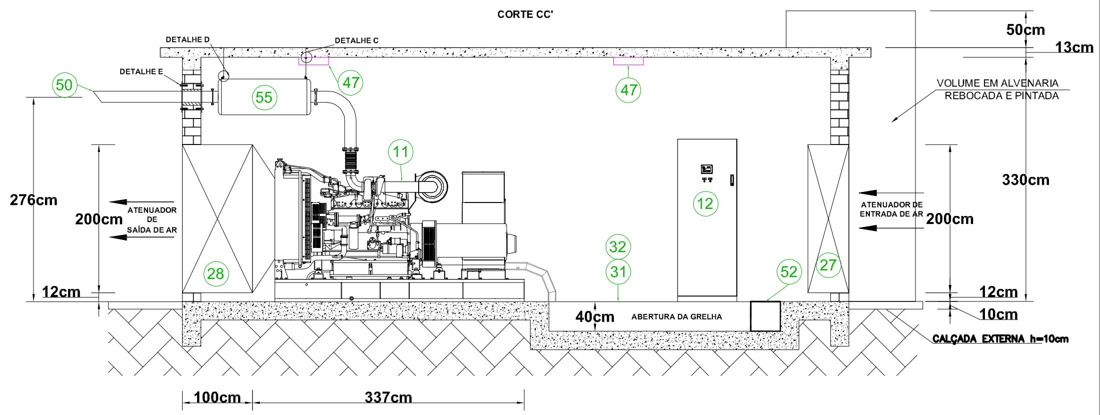

e) Placas de Advertência

Esc.: S/ Escala

SIMBOLOGIA UTILIZADA

Simbologia	Descrição
	Janela
	Porta
	Disjuntor
	Caixa de Passagem
	Suporte para Mufla C/Mufla Vista Superior
	Suporte para Mufla C/Mufla Vista Lateral
	Manopla Chave Seccionadora
	Chave Seccionadora
	Transformador a Seco Vista Superior
	Transformador a Seco Vista Lateral
	Grelha
	Painel Eletrico
	Caixa de Inspeção
	Tomada Media
	Luminaria
	Interruptor
	Conexão Aterramento
	Suporte para Mufla C/Mufla e Seccionadora
	Luminaria
	Leitos
	Gerador Vista Lateral
	Gerador Vista Traseira
	Gerador Vista Superior
	Atenuador de Entrada
	Atenuador de Saida

CARIMBOS:

UFFS UNIVERSIDADE FEDERAL DA FRONTEIRA SUL
Secretaria Especial de Obras-SEO

ENG. CIV. RODRIGO EMMER
CREA/SC 109826-6
RESPONSÁVEL SEO-UFFS

GIOVANE GAI SOARES
CREA RS 137892
RESPONSÁVEL TÉCNICO

LOCAL: PASSO FUNDO - RS
OBRA: INFRAESTRUTURA ELÉTRICA e LÓGICA- P. Fundo
PROJETO: (SE_GER) - Geração e Subestação Elevadora
CONTEÚDO: Planta Elétrica e Detalhamentos
ENDEREÇO: Rua Capitão Araújo, S/N

FASE: PROJETO EXECUTIVO
REVISÃO Nº: R03
DATA: 28/08/2017
DESENHADO POR: CÉLIO
NOME DO ARQUIVO: 2017_08_02_4.GERAÇÃO_UFFS.DWG

ESCALA: INDICADA
TAMANHO FOLHA: A1
Nº PRANCHA: GER. 03 / 07

BRG ENGENHARIA
BRG ENGENHARIA
19.516.782/0001-44
Rua Pedro Lopes de Oliveira 321
FONE.: 54 3045 4442
CEL.: 54 99911 0736
engenharia@engenhariabrg.com

EQUIPE TÉCNICA: (EMPRESA)
GIOVANE GAI SOARES
Engenheiro Eletricista - CREA RS 137892
ENG.CIVIL - DIEGO TRONCO HONRICH
Engenheiro Civil - CREA RS167357
CÉLIO LUCAS FREIRAS DE SOUZA
Técnico em Eletrotécnica - CREA RS 221436